ԾԱԾԿԵՐԻ ՈՒԺԵՂԱՑՈՒՄԸ

ԿՏՐՎԱԾՔ Ա - Ա

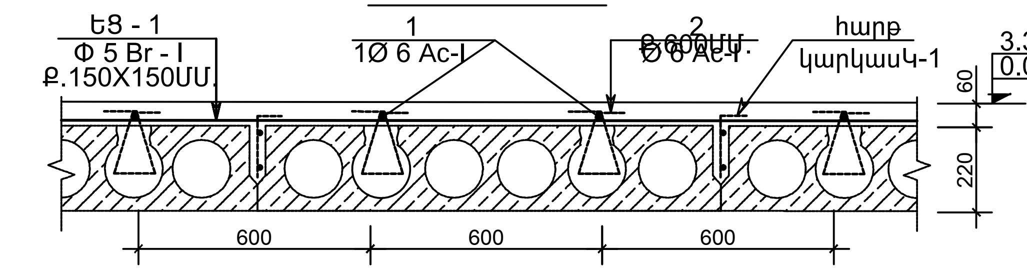

ԿՏՐՎԱԾՔ Բ - Բ

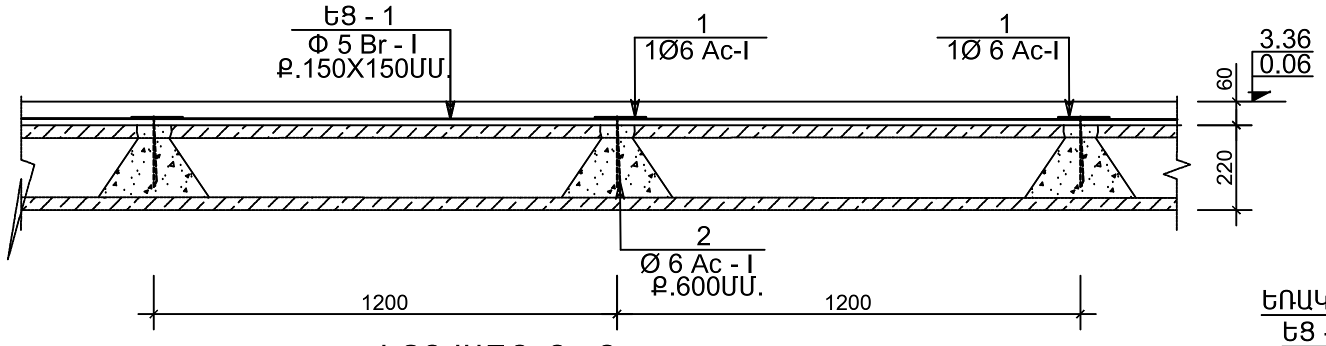

ԿՏՐՎԱԾՔ Գ - Գ

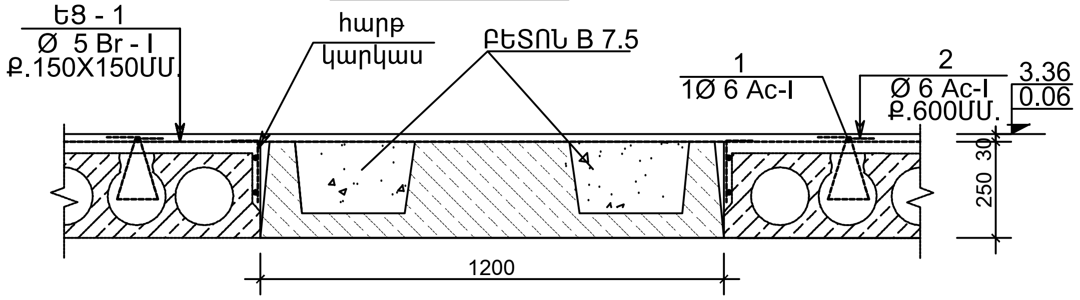

ԿՏՐՎԱԾՔ Դ - Դ

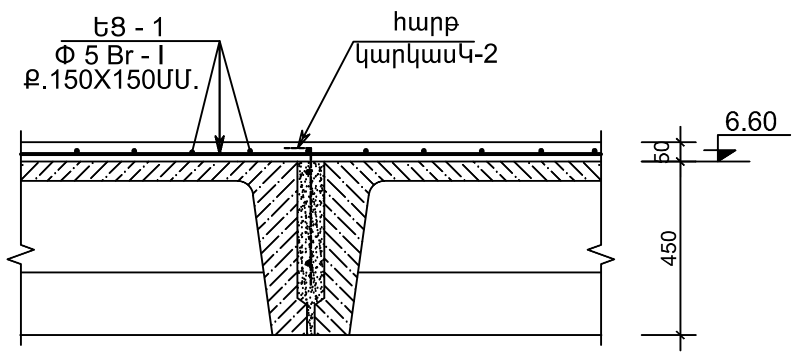

ՀԱՐԹ ԿԱՐԿԱՍ Կ-1 G= 11,50ԿԳ

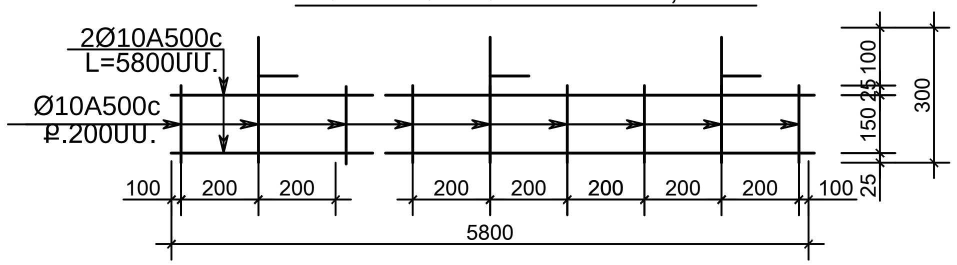

ՀԱՐԹ ԿԱՐԿԱՍ Կ-2 G= 52.0ԿԳ

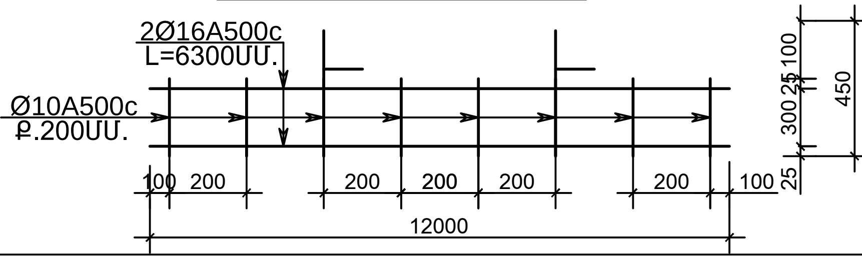

ԵՌԱԿՑԱԾ ԱՄՐԱՆԱՅԻՆ ՑԱՆՑ
ԵՑ - 1 / ՔԱՇԸ 1Մ² =2.00 ԿԳ /

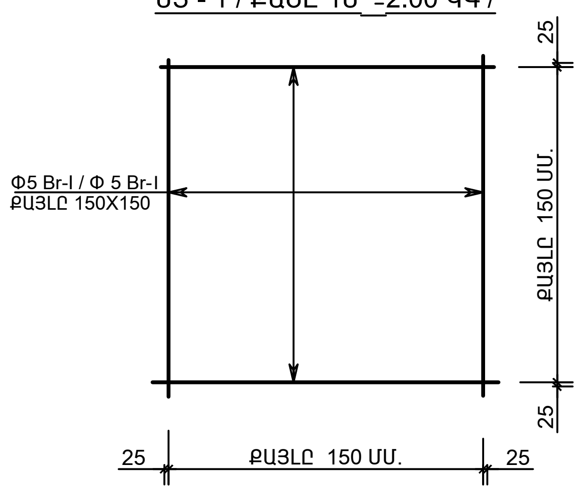

ՆՅՈՒԹԵՐԻ ԾԱԽՍԻ ՄԱՍՆԱԳԻՐ

ԴԻՐՔ	ՆՇԱՆԱԿՈՒՄ	ԱՆՎԱՆՈՒՄ	ՔԱՆԱԿ ՀԱՏ	ԷԼԵՄԵՆՏԻ ՔԱՇԸ	ԷԼԵՄ.ՔԱՇԸ ԿԳ	
		ԾԱԾԿԵՐԻ ՈՒԺԵՂԱՑՈՒՄԸ				
		0.00,3.30և 6.60 Մ ՆԻՇԵՐԻ ՎՐԱ				A500c 2722 Ac-I 145 Br - I 2900
1		Ø 6Ac-I L = 300ՄՄ.	720	0.07ԿԳ.	51	
2		Ø 6 Ac-I L = 600ՄՄ.	720	0.13ԿԳ.	94	
	ՀԱՐԹ ԿԱՐԿԱՍ Կ-1	Ø 10 A500c L = 6250ՄՄ.	92	11.50ԿԳ.	1058	
	ՀԱՐԹ ԿԱՐԿԱՍ Կ-2		32	52.00ԿԳ.	1664	
	ԵՑ - 1	Ø5Br-I/150X150/ ∑ S=1450 Մ².		2.00ԿԳ.	2900	
		ԲԵՏՈՆ B 25ԴԱՍԻ, V = 75.00Մ³.				
		ԹԵԹԵՎ ԲԵՏՈՆ B 12.5ԴԱՍԻ, V=4.0Մ³.				

ԴԻՐՔ	ԷՍՔԻԶ
1	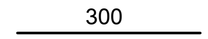 300
2	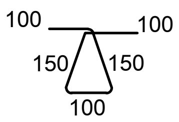 100 100 150 150 100

ԲԱՑԱՏՐԱԳԻՐ

1. ԳՈՅՈՒԹՅՈՒՆ ՈՒՆԵՑՈՂ ԾԱԾԿԸ ԻՐԱԿԱՆԱՑՎԱԾ Է ՀԱՎԱՔՈՎԻ ԵՐԿԱԹԲԵՏՈՆԵ ԿԼՈՐԱՆՑՔԱՎՈՐ ԾԱԾԿԻ ՍԱԼԵՐՈՎ , ՈՐՈՆՔ ՄԱՍԱՄԲ ՔԱՅՔԱՅՎԱԾ ԵՆ և ՀԵՏԱԿԱ ՇԱՀԱԳՈՐԾՄԱՆ ՀԱՄԱՐ ՊԱՀԱՆՋՎՈՒՄ Է ՆՐԱՆՑ ԱՄՐԱՑՈՒՄ :
2. ԱՄՐԱՑՈՒՄԸ ԿԱՏԱՐՎՈՒՄ Է ՄԻԱՁՈՒՅԼ ԵՐԿԱԹԲԵՏՈՆԵ 50 ՄՄ. ՀԱՍՏՈՒԹՅԱՄԲ ՍԱԼՈՎ և ՍԱԼԵՐԻ ՄԻՋԵՎ ԲԱՑՎԱԾ ԽՈՌՈՉՆԵՐՈՎ , ՈՐՈՆՔ ԲԱՍՎՈՒՄ ԵՆ ԿԼՈՐԱՆՑՔԵՐԻ ՄԵՋ 150ՄՄ ՉԱՓՈՎ , ՔԱՅԼԸ 600 X 600ՄՄ , ՇԱԽՄԱՏԱՁԵՎ:
3. ՇԻՆԱՐԱՐՈՒԹՅԱՆ ԸՆԹԱՑՔՈՒՄ ԾԱԾԿԻ ՍԱԼԵՐԻ ՄԱԿԵՐԵՎՈՒՅԹԸ ՄԱՔՐԵԼՈՒՑ ՀԵՏՈ . ԵԹԵ ՀԱՎԱՔՈՎԻ ԾԱԾԿԻ ՍԱԼԵՐԻ ԿԱՐԱՆՆԵԸ ԼԱՅՆ ԵՆ ԱՊԱ ԿԱՐԱՆՆԵՐՈՒՄ ՏԵՂԱԴՆԵԼ ԿԱՐԿԱՍ և ԱՄՐԱԿԱՊԵԼ ՑԱՆՑԻ ՀԵ : ՀԱՐԹ ԿԱՐԿԱՍՆԵՐԻ ՔԱՆԱԿԸ և ՔԱՇԸ ՃՇՏԵԼ ՇԻՆԱՐԱՐՈՒԹՅԱՆ ԸՆԹԱՑՔՈՒՄ :
4. ԾԱԾԿԵՐԸ ԱՄՐԱՆԱՎՈՐԵԼՈՒՑ ՀԵՏՈ ԾԱԾԿԵՐԸ ՄԱՔՐԵԼ ՓՈՇՈՑ և ԲԵՏՈՆԱՑՈՒՄԸ ԿԱՏԱՐԵԼ B 20 ԴԱՍԻ ՄԻՋԻՆ ԽՏՈՒԹՅԱՆ ` Y= 1800ԿԳ./Խ.Մ. ԾԱՎԱԼԱՅԻՆ ԿՇՌՈՎ ԲԵՏՈՆՈՎ :
5. ԾԱԾԿԻ ՍԱԼԵՐՈՒՄ ԱՆՑՔԵՐ ԲԱՑԵԼՈՒՑ ՀԵՏՈ ԾԱԾԿԻ ՍԱԼԻ ՏՎՅԱԼ ՀԱՏՎԱԾԸ ԱՄՐԱՑՎՈՒՄ Է ԼՐԱՑՈՒՑԻՉ ԱՌԱՆՁԻՆ ԱՄՐԱՆԱՁՈՂԵՐՈՎ ,ԱՄՐԱԿԱՊՎՈՒՄ ՑԱՆՑԻ ՀԵՏ և ԲԵՏՈՆԱՑՎՈՒՄ Ե/Բ ՍԱԼԻ ՀԵՏ ՀԱՄԱՏԵՂ:

§î²Ïðàê» ՍՊԸ	ՆԳՃ	Է.ՀԱՐՈՒԹՅՈՒՆՅԱՆ		ՀՀ ԳԵՂԱՐՔՈՒՆԻՔԻ ՄԱՐԶԻ ՁՈՂԱՔԱՐ ՀԱՄԱՅՆՔԻ ԹԻՎ 2 ԴՊՐՈՑԻ ՀԻՄՆԱՆՈՐՈԳՄԱՆ ՆԱԽԱԳԻԾ		
	ՃԱՐՏԱՐԱԳԵՏ	Հ.ԿԱՐԱՊԵՏՅԱՆ				
				ԿՈՆՍՏՐՈՒԿՏՈՐԱԿԱՆ ՄԱՍ ՄԱՍՆԱՇԵՆՔ«3»	Փուլ / ԱՆ	Թերթ / Կ-56 · Թերթեր / 87
	ՊԱՏՎԻՐԱՏՈՒ «ՀՀ ՔԱՂԱՔԱՇԻՆՈՒԹՅԱՆ ՆԱԽԱՐԱՐՈՒԹՅԱՆ ԾԻԳ» ՊՀ			ԾԱԾԿԵՐԻ ՈՒԺԵՂԱՑՈՒՄԸ ԿՏՐՎԱԾՔ Ա - Ա ÷ Դ - Դ	ՊԱՏՎԵՐ ԲԸԱԾՉԲ-15/2 ԱՌ 06 ՄԱՅԻՍԻ 2015	